Серия FZ

Клапаны из нержавеющей стали имеют хорошую коррозионную стойкость и широкий спектр применения.
Преимущества:
1. В качестве рабочей среды могут использоваться агрессивные и пищевые жидкости.
2. Широкий диапазон рабочих давлений.
3. Нормально закрытый клапан 3/2 может быть использован как нормально открытый.
4. Широкий диапазон рабочих температур.

SV-FZ-32NC-10-DC24V
① ② ③ ④ ⑤

①Клапан.
②FZ серия FZ.
③Тип управления: ES - Одностороннее электроуправление.
④Линейность/Позиционность:
32 - Трехлинейный/двухпозиционный:
NO - нормально открытый;
NC - нормально закрытый.
22 - Двухлинейный/двухпозиционный:
NC - нормально закрытый.
⑤Присоединительная резьба: 06 = G1/8"; 08 = G1/4"; 10 = G3/8";
⑥Напряжение управления: DC12V; DC24V; AC24V; AC220V.

Технические характеристики		
Модель	FZ-22	FZ-32
Количество линий/позиций	2/2	3/2
Присоединение	G1/8",G1/4",G3/8"	
Рабочая среда	Сжатый воздух, вода, масло,растворитель, кислота или щелочь	
Тип управления	Непосредственное (прямое)	
Диапазон рабочего давления	0~4, 0~8, 0~16, бар (в зависимости от ДУ)	
Диаметр условного прохода	Ø1~5мм	
Диапазон рабочих температур	0 ~ 80 °C, -40~180°C	
Напряжение питания	DC12V, DC24V, AC24V, AC220V	
Допустимое изменение раб. напр.	±10%	
Степень защиты, класс изоляции	IP65, класс F	
Материалы	Нержавеющая сталь Aisi 304, NBR, EPDM, VITON	

Габаритные и присоединительные размеры

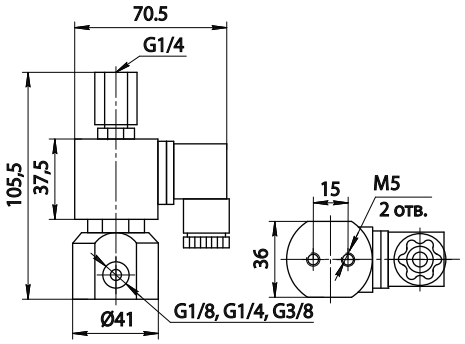

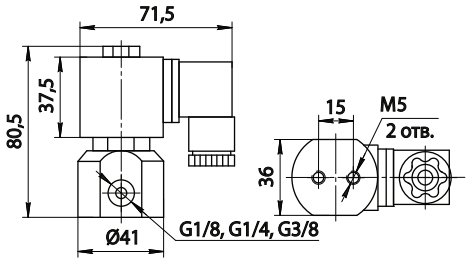

Компания оставляет за собой право изменять модели и размеры без уведомления.